① 間隔材

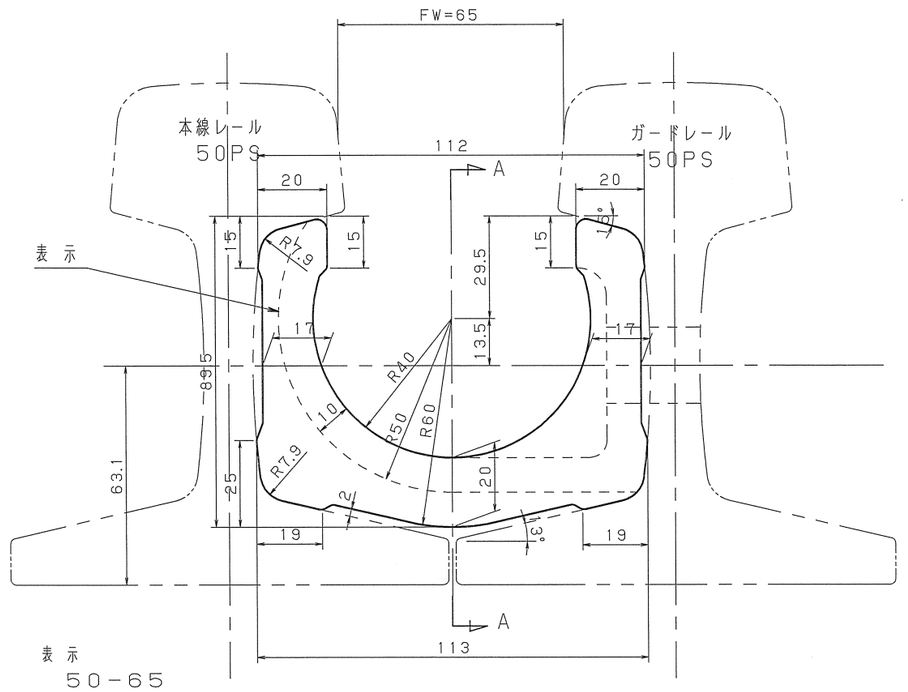

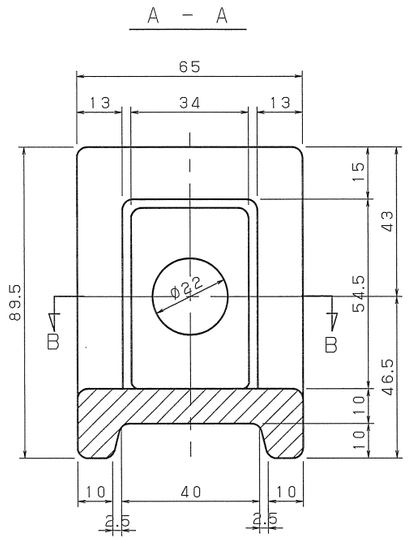

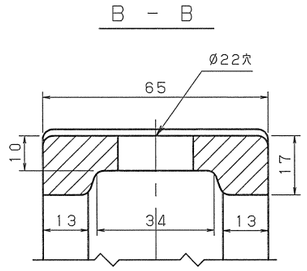

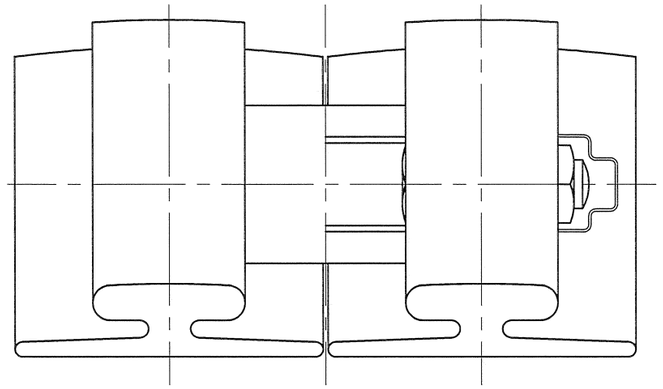

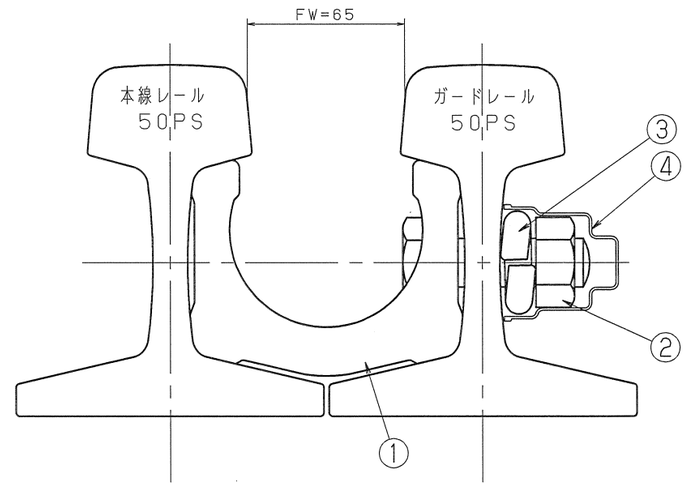

② ボルトナット

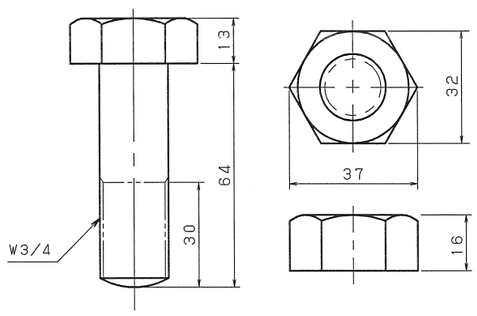

③ ロックナットワッシャー

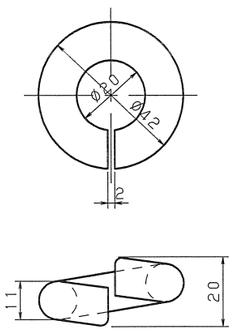

④ グリースキャップ

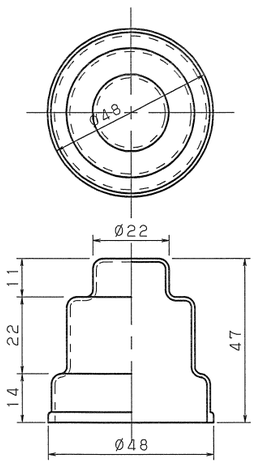

材 料 表

NO	コード番号	品 名	寸 法	材 質	数量
1	1200012	本 体	89.5X65	FCD400	1
2	1200101	ボルト，ナット	W3/4X64	SS400	1
3	3200830	ロックナットワッシャー	Ø42X20	SWRH-4B	1
4	3200851	グリースキャップ2号	Ø48X47	ポリエチレン	1

＊本体製作はレール会わせの事。

名 称	日軌式踏切間隔材		
品 形	50－65		
材 質		写図 H15年12月25日	
単 重		製 図	検 印
尺 度		日軌 H15.12.25 赤川	日軌 H15.12.25 高山
コード番号	1200012		
日本軌道工業株式会社		図 番	B－1