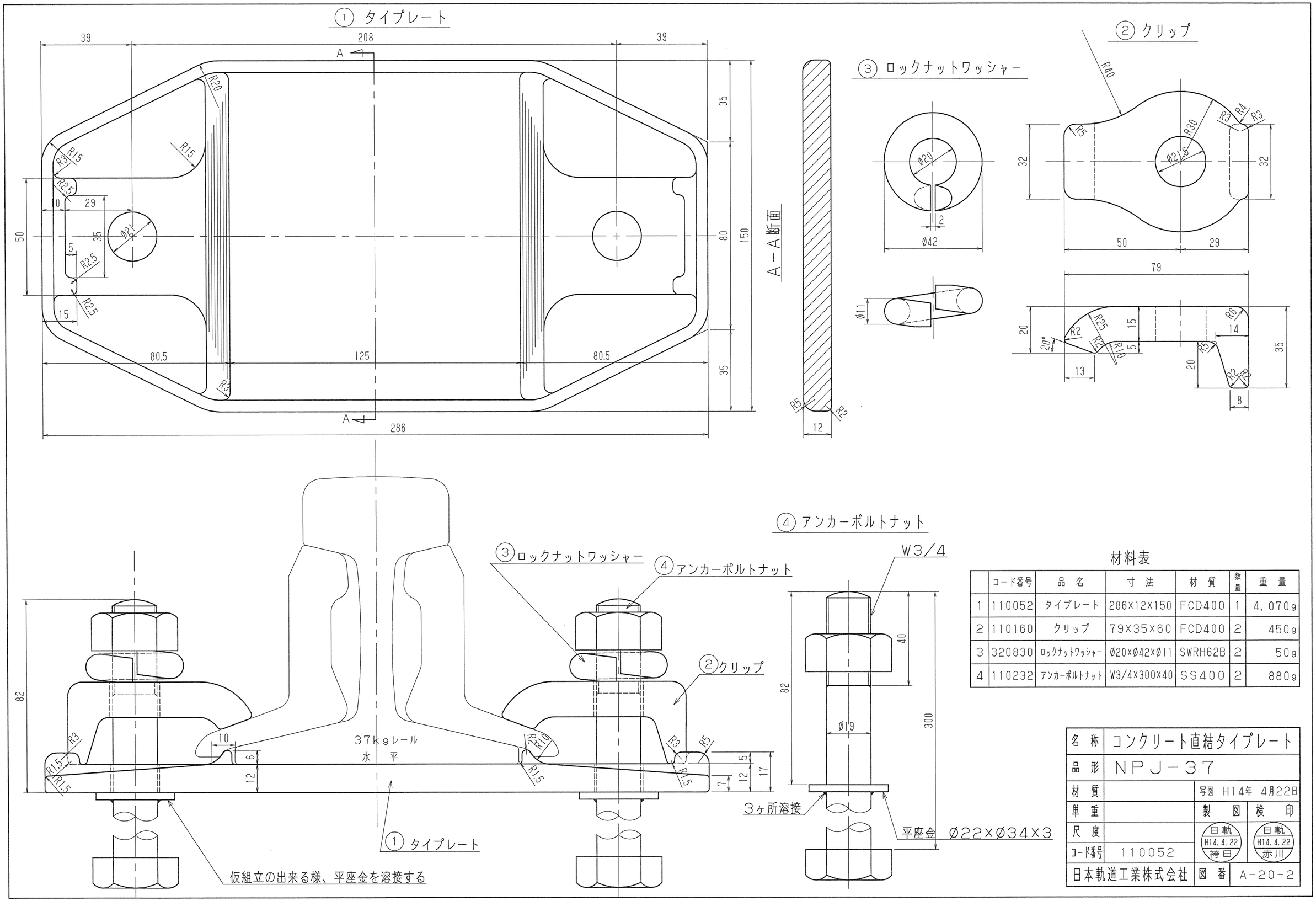

材料表

	コード番号	品　名	寸　法	材　質	数量	重　量
1	110052	タイプレート	286×12×150	FCD400	1	4,070g
2	110160	クリップ	79×35×60	FCD400	2	450g
3	320830	ﾛｯｸﾅｯﾄﾜｯｼｬｰ	Ø20×Ø42×Ø11	SWRH62B	2	50g
4	110232	ｱﾝｶｰﾎﾞﾙﾄﾅｯﾄ	W3/4×300×40	SS400	2	880g

名　称	コンクリート直結タイプレート		
品　形	NPJ－37		
材　質		写図 H14年 4月22日	
単　重		製　図	検　印
尺　度		日軌 H14.4.22 袴田	日軌 H14.4.22 赤川
ｺｰﾄﾞ番号	110052		
日本軌道工業株式会社		図　番	A－20－2