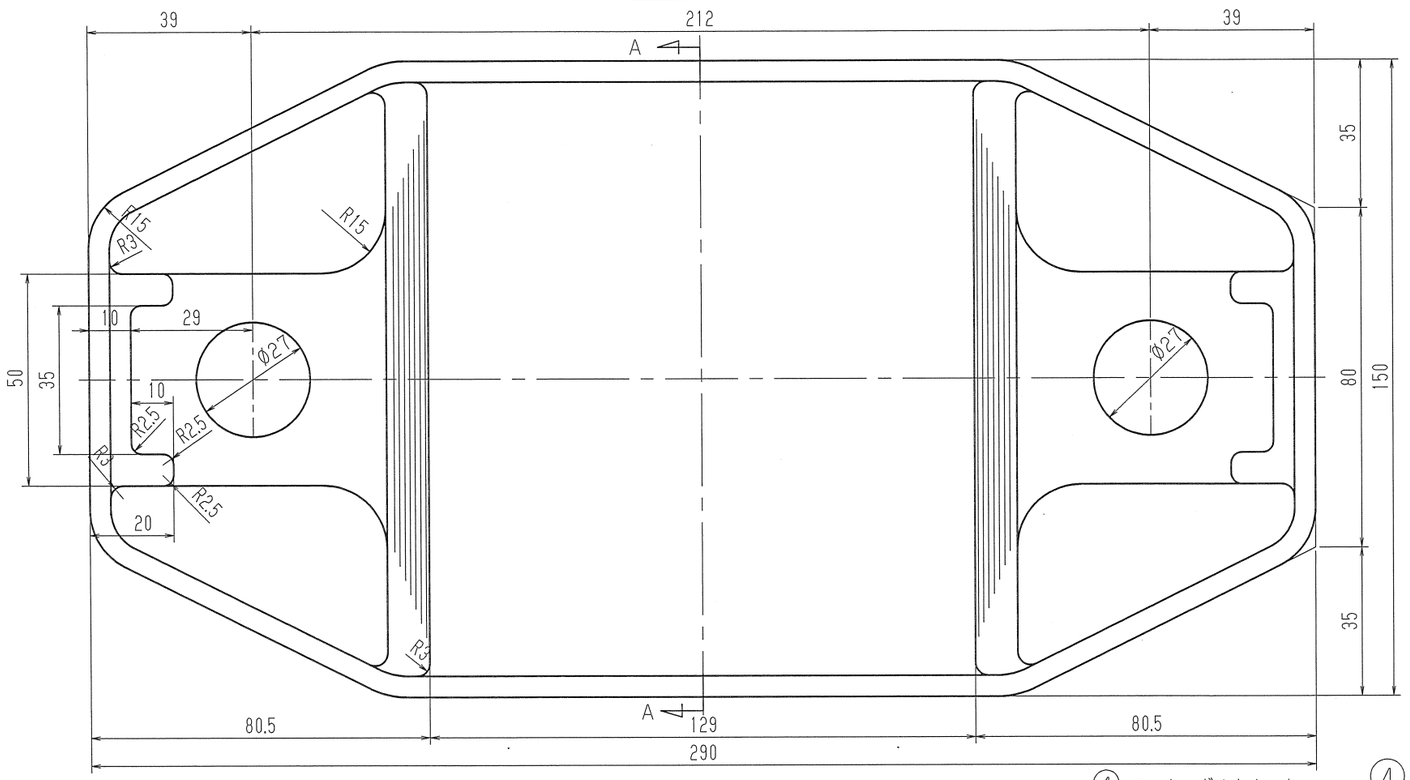

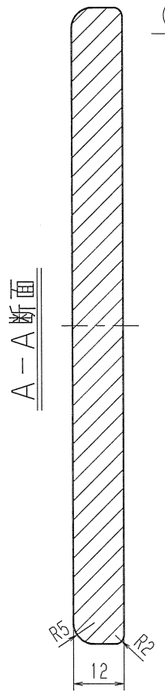

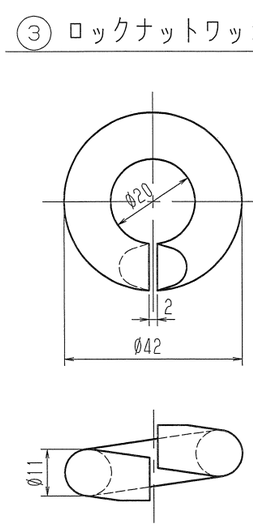

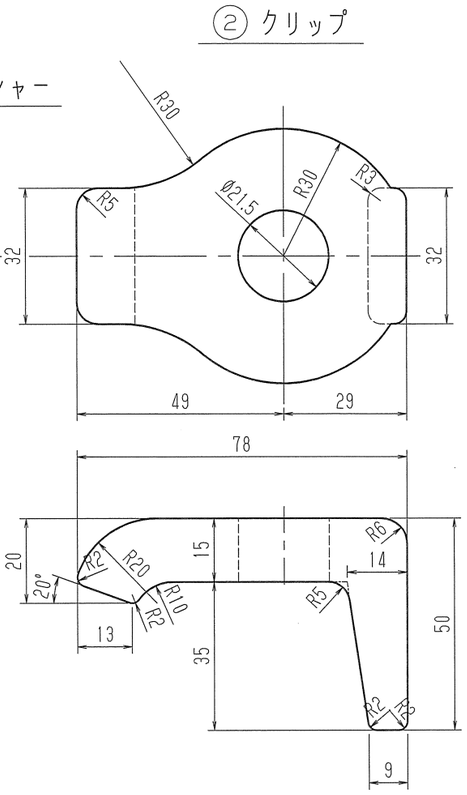

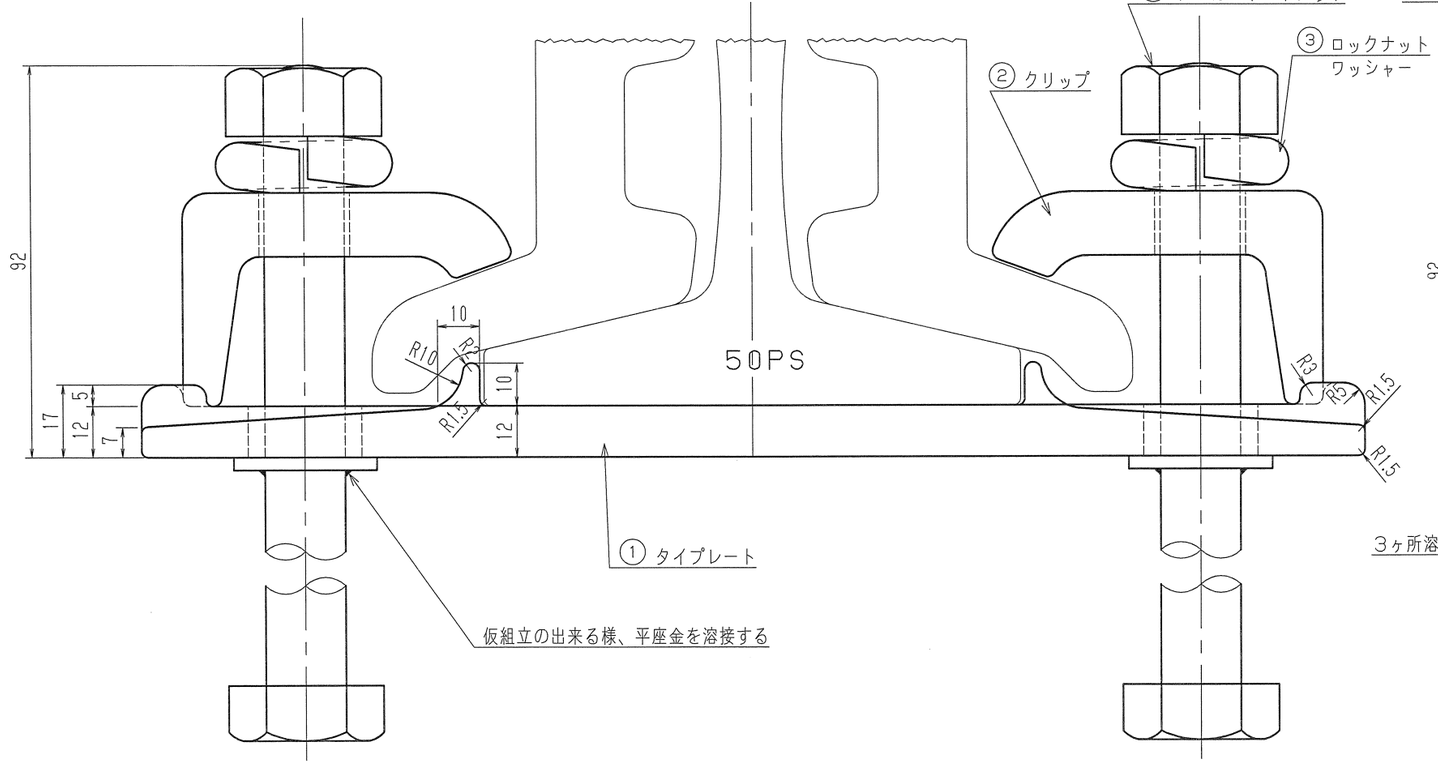

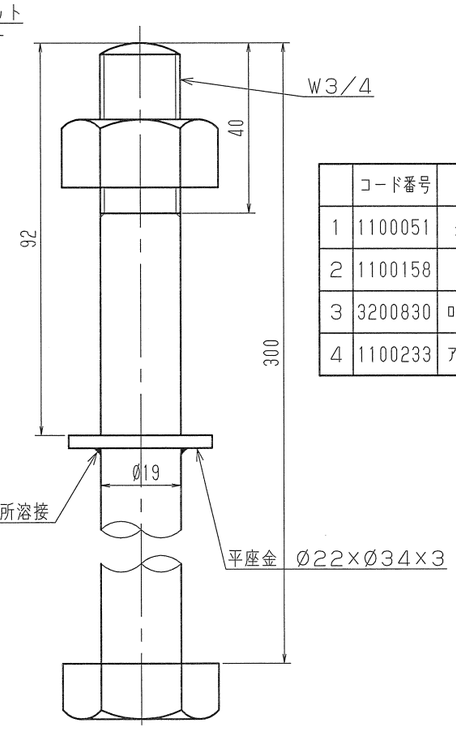

材料表

	コード番号	品 名	寸 法	材 質	数量	重 量
1	1100051	タイプレート	290×12×150	FCD400	1	
2	1100158	クリップ	78×50×60	FCD400	2	
3	3200830	ロックナットワッシャー	Ø20×Ø42×Ø11	SWRH62B	2	50g
4	1100233	アンカーボルトナット	W3/4×300×40	SS400	2	880g

名 称	コンクリート直結タイプレート		
品 形	NPJ-50		
材 質		写図 H14年 4月22日	
単 重		製 図	検 印
尺 度		日軌 H14.4.22 袴田	日軌 H14.4.22 赤川
コード番号	1100051		
日本軌道工業株式会社		図 番	A-23-2