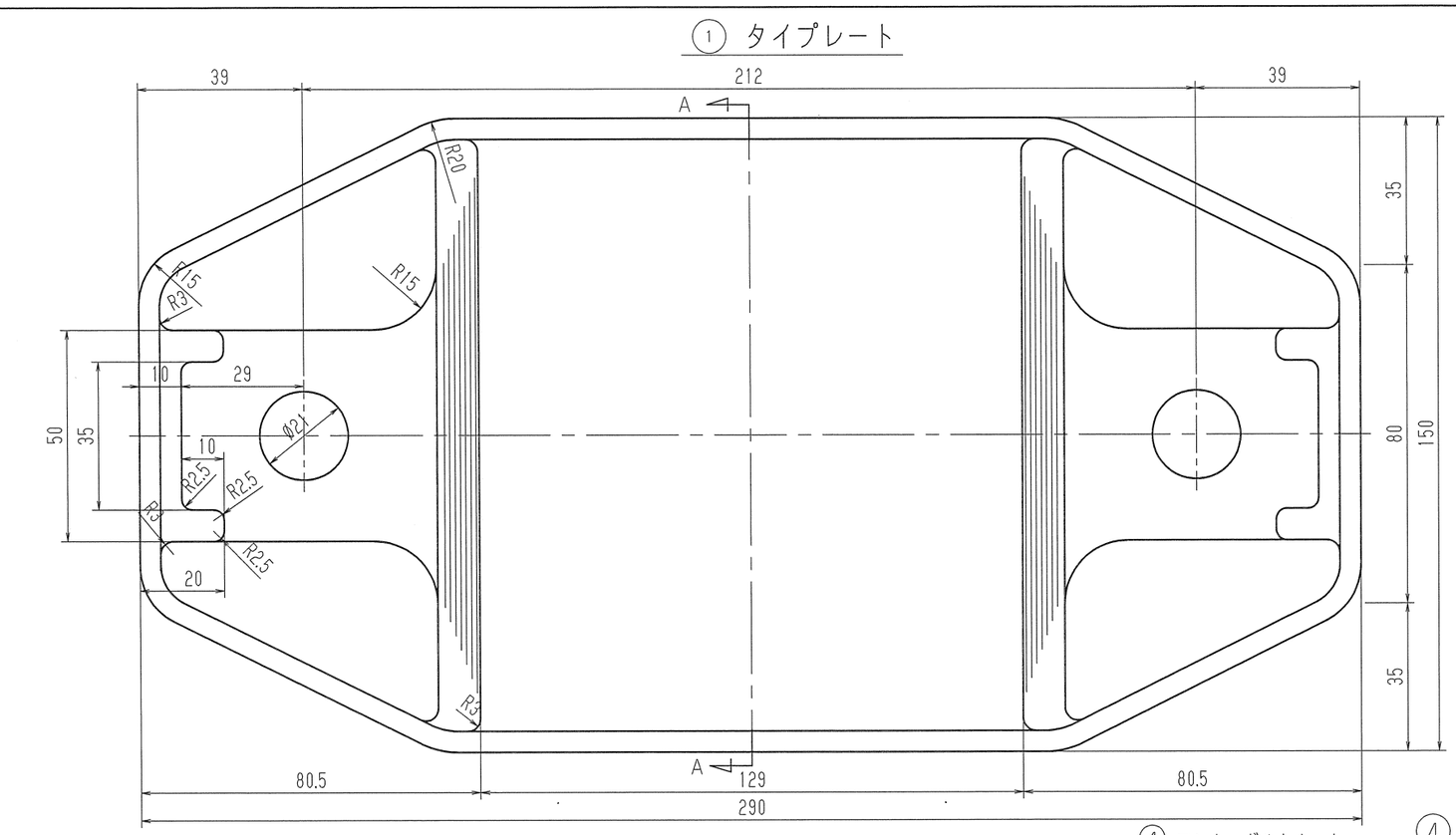

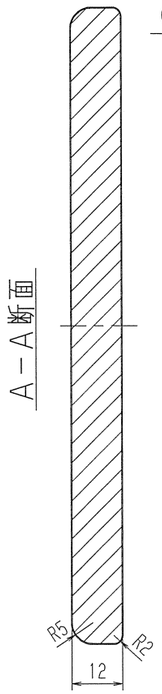

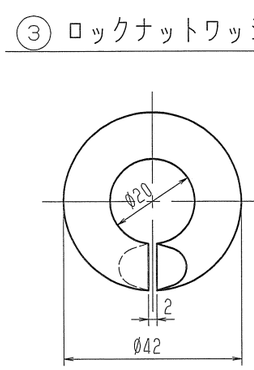

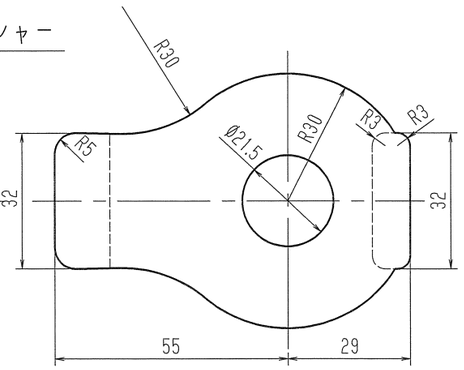

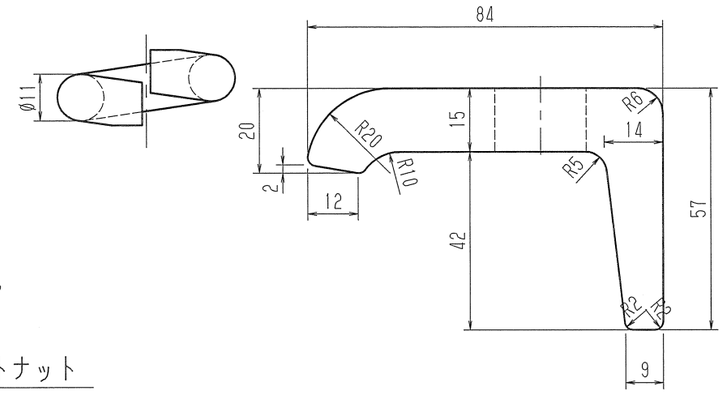

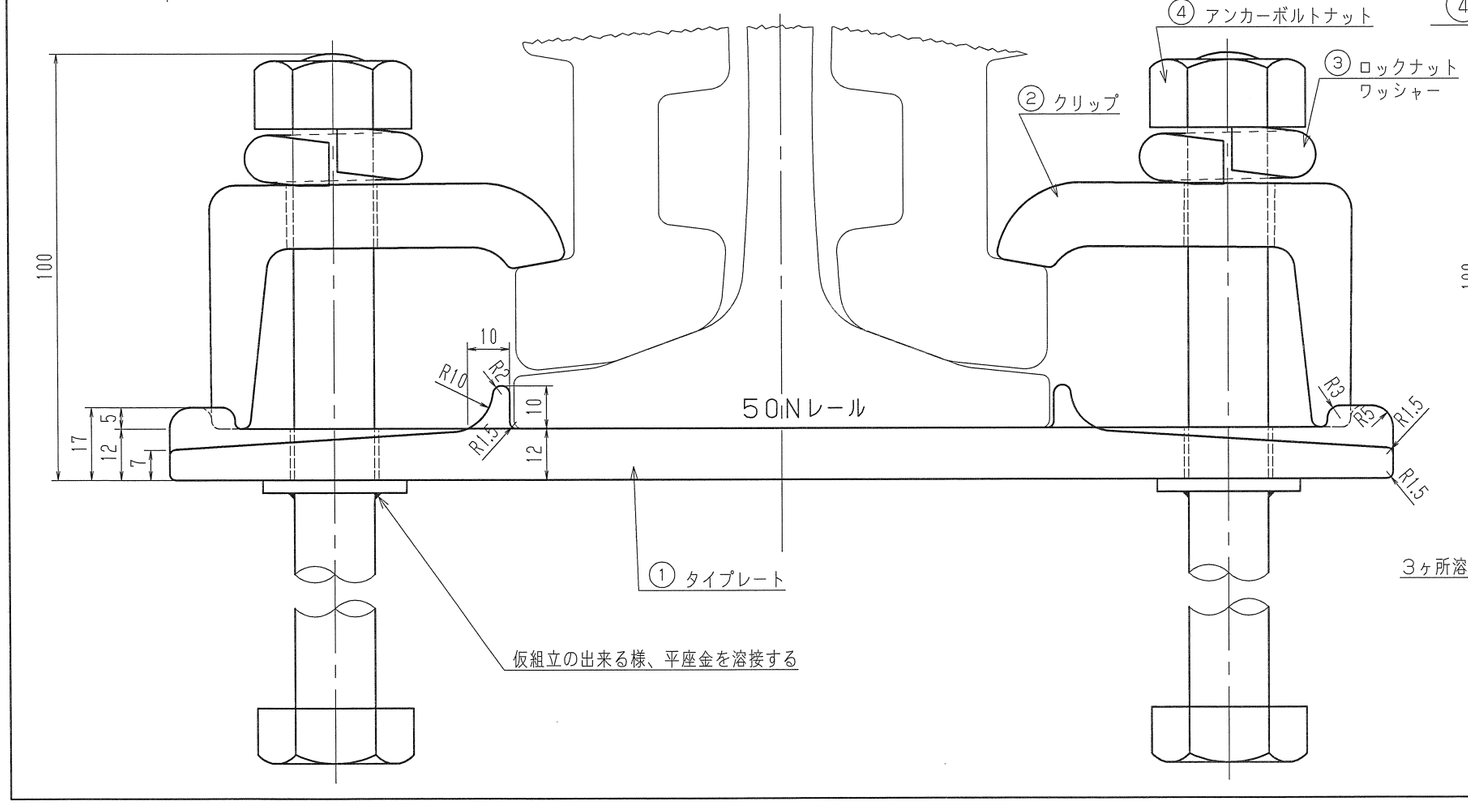

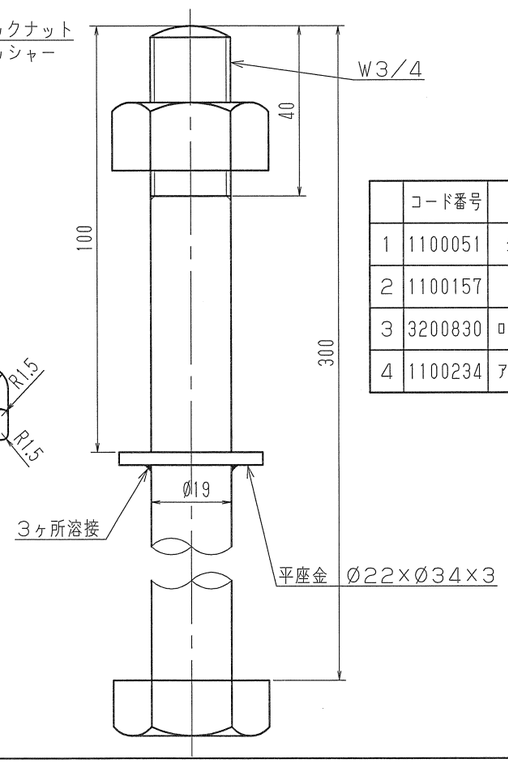

材料表

	コード番号	品名	寸法	材質	数量	重量
1	1100051	タイプレート	290×12×150	FCD400	1	
2	1100157	クリップ	84×57×60	FCD400	2	
3	3200830	ロックナットワッシャー	Ø20×Ø42×Ø11	SWRH62B	2	50g
4	1100234	アンカーボルトナット	W3/4×300×40	SS400	2	880g

名称	コンクリート直結タイプレート		
品形	NPJ-50N		
材質		写図 H14年 4月22日	
単重		製図	検印
尺度		日軌 H14.4.22 袴田	日軌 H14.4.22 赤川
コード番号	1100051		
日本軌道工業株式会社		図番	A-23-1